СИСТЕМА HELIODOR

ИНСТРУКЦИЯ МОНТАЖА [№ 105]

ДВЕРИ С ПРИКЛЕЕННЫМ НАПОЛНЕНИЕМ

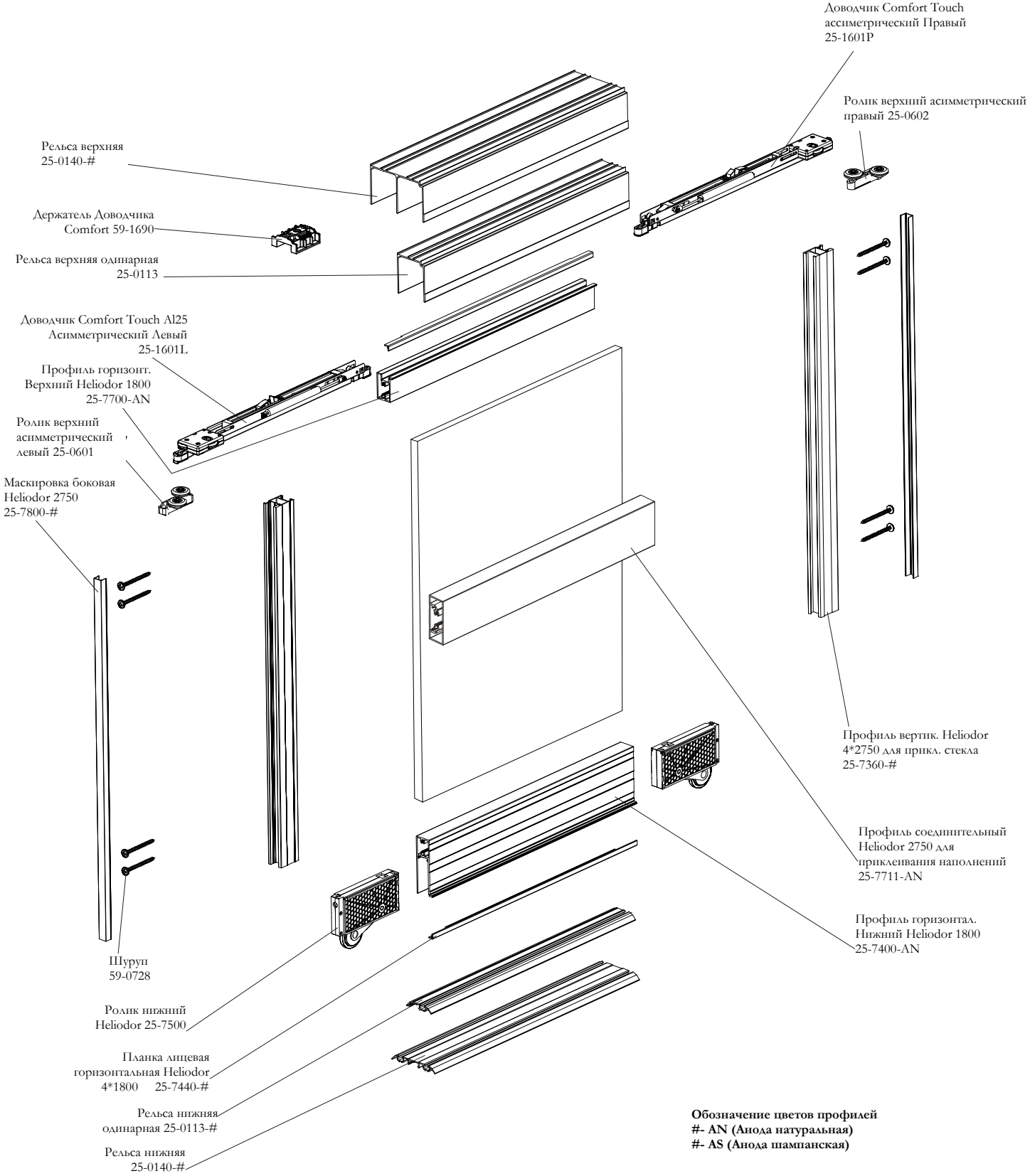

Обозначение цветов профилей
#- AN (Анода натуральная)
#- AS (Анода шампанская)

СИСТЕМА **HELIODOR**

ИНСТРУКЦИЯ МОНТАЖА [№ 105]

ДВЕРИ С ПРИКЛЕЕННЫМ НАПОЛНЕНИЕМ

Расчет длины профилей для дверей с приклеенным наполнением

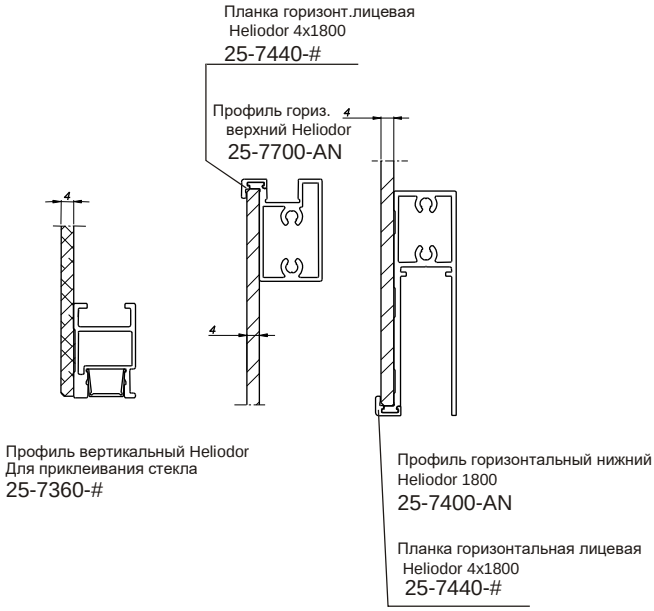

К-во дверей ②,③,④,⑤	② Ширина проема	③ Ширина проема	④ Ширина проема	④ Ширина проема	⑤ Ширина проема
Размеры окованных дверей для плиты и стекла [мм]	w = 1 ; i_d = 2	w = 2 ; i_d = 3	w = 2 ; i_d = 4	w = 3 ; i_d = 4	w = 4 ; i_d = 5
	DDO = WO - 49		**SDO** = $\frac{SO + (20 * w)}{i_d}$		

Длина плиты ***DP*** [мм]	Длина стекла ***DL*** [мм]	Ширина плиты ***SP*** или стекла ***SL*** [мм]	Длина вертик. профиля для приклеивания плиты и зеркала [мм]	Длина горизонт. профиля для стекла [мм]
DDO	DDO - 7	SDO - 2	DP или DL +7	SL - 58

Длина лицевой горизонтальной планки 25-7440 - SDO

Обозначение: WO – высота проема DDO - длина окованных дверей ***(плита и стекло)*** DP – длина плиты w к-во мест нахлеста дверей
SO – ширина проема SDO - ширина окованных дверей ***(плита и стекло)*** SP – ширина плиты i_d - к-во дверей
DL – длина стекла
SL – ширина стекла

ВНИМАНИЕ:

1. Для расчета размеров окованных дверей за основу нужно принять наибольшее значение размера ширины и наименьшее значение высоты проема под застройку.
2. В случае приклеивания к готовым дверям короткой буферной ленты (6см) ширину проема SO в расчетах уменьшить на 10 мм.

1. Подготовка вертикальных профилей

В вертикальных профилях, порезанных на нужную длину, выполнить монтажные отверстия.

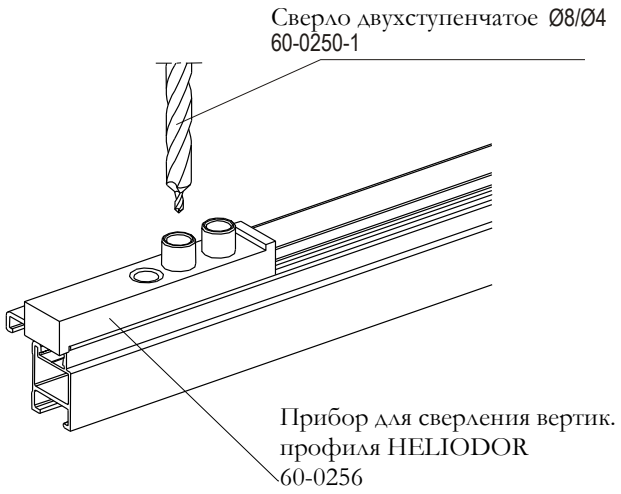

Рис.1. Сверление отверстий
под монтаж горизонтального профиля
и нижнего ролика в вертикальных профилях

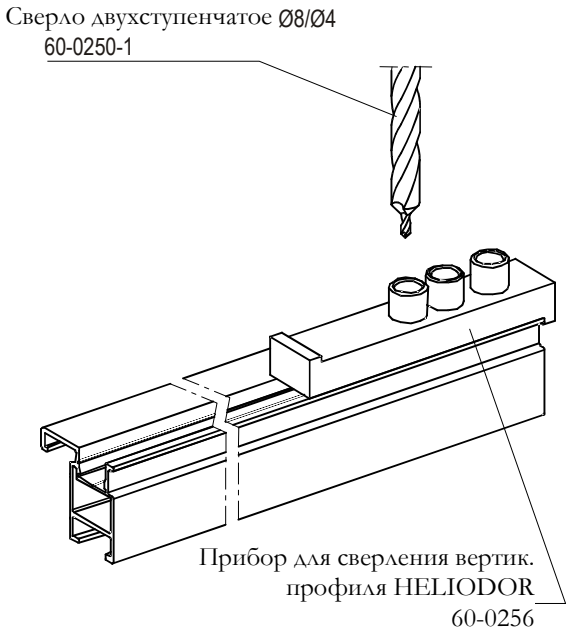

Рис. 2. Сверление отверстий
под монтаж горизонтального верхнего
профиля.

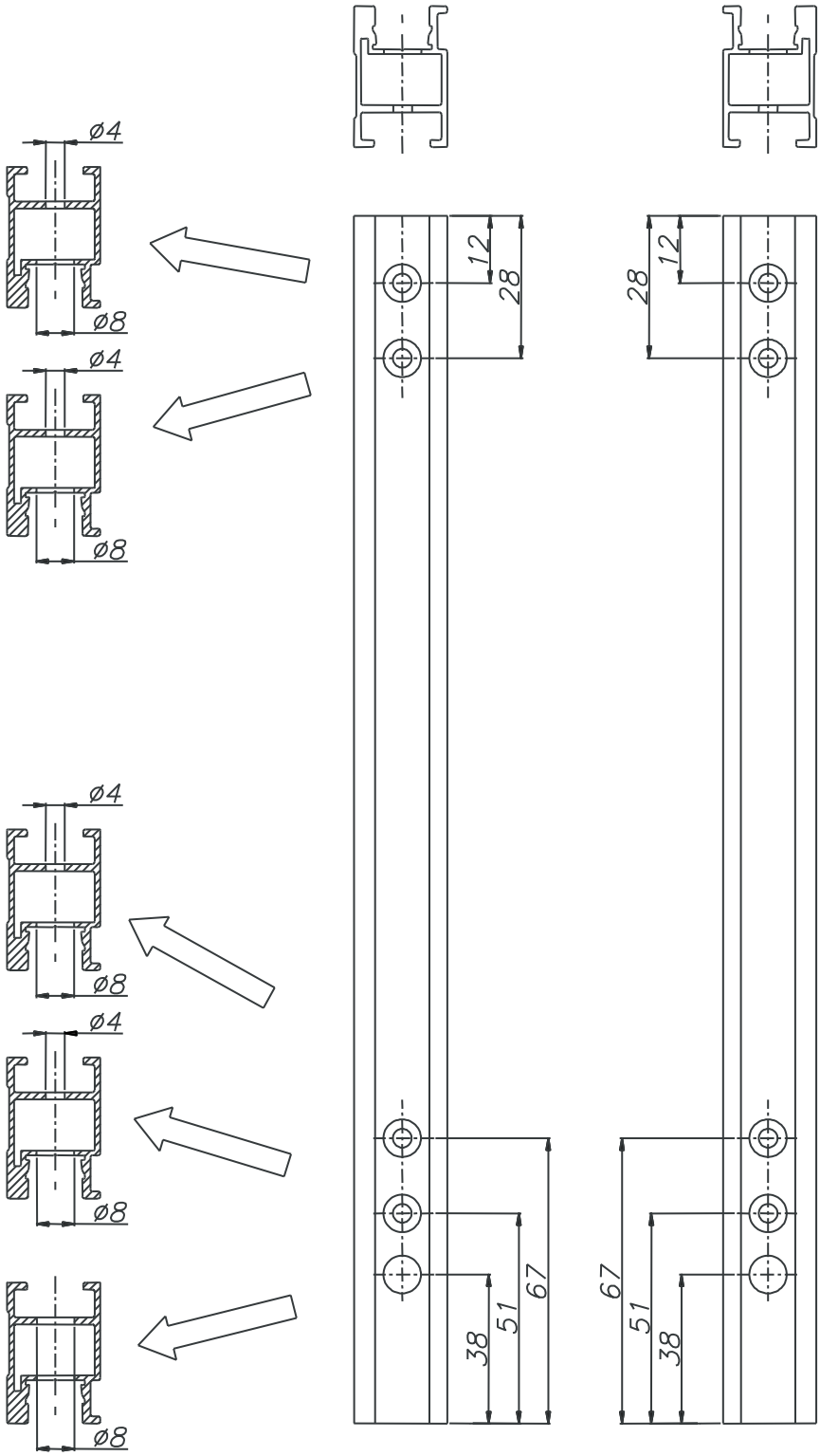

Рис.3. Монтажные отверстия в вертикальных профилях системы Heliodor

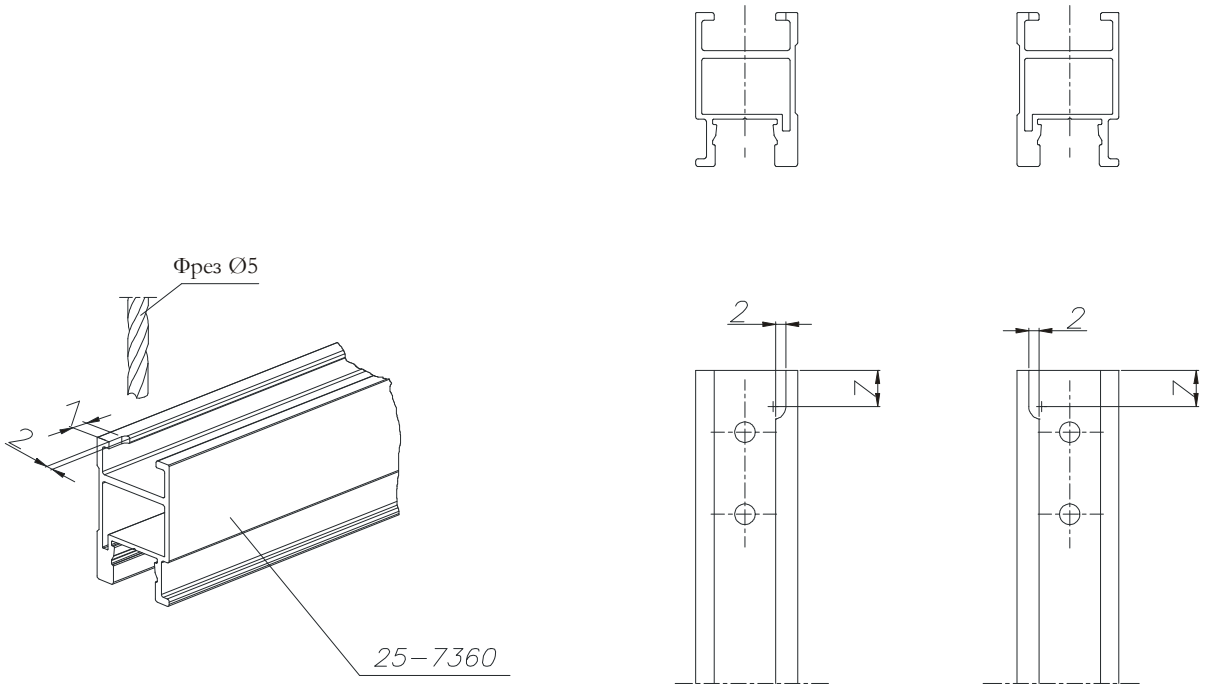

Рис.4. Фрезеровка отверстий под верхний ролик в вертикальных профилях Heliodor

2. Подготовка лицевых горизонтальных планок

Порезанные на нужную длину лицевые горизонтальные планки обрезать симметрично на обоих концах, как показано на рис.5.

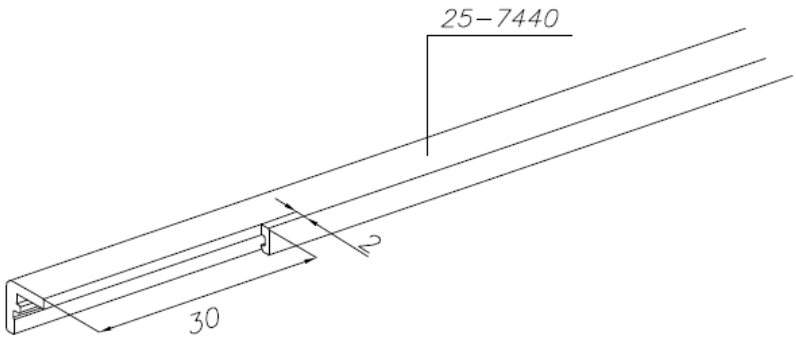

Рис. 5. Обрезка концов горизонтальных планок Heliodor

Горизонтальные лицевые планки вставить в зацепы горизонтальных профилей Heliodor Верхнего 25-7700 и Нижнего 25-7400.
Планка лицевая горизонтальная 25-7440 для дверей с наполнением из стекла 4 мм. (Рис. 6)

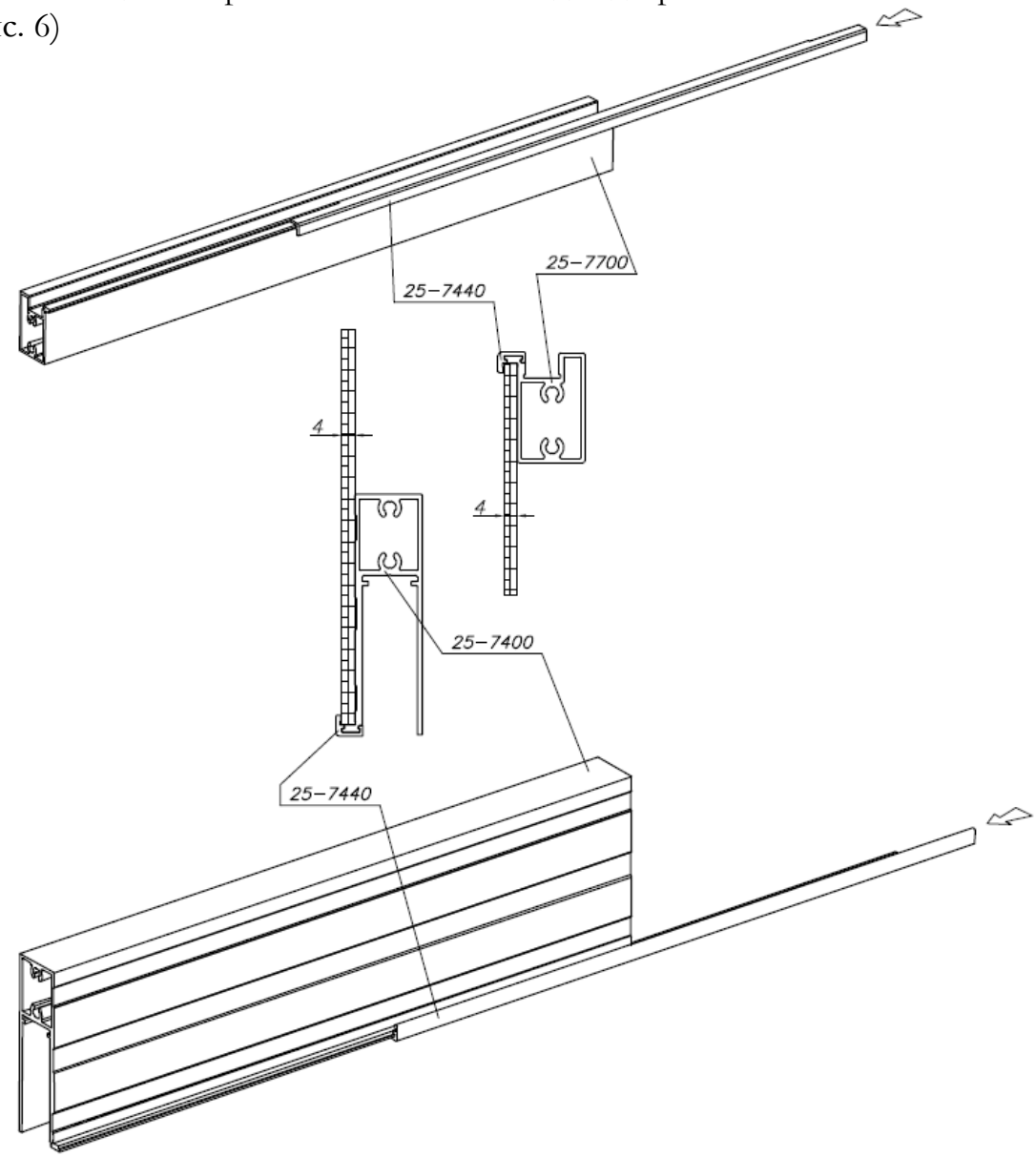

Рис. 6. Монтаж лицевых горизонтальных планок 25-7440 на горизонт. профилях Heliodor

3. Монтаж верхних роликов, доводчиков и нижних роликов

В раздвижной системе Heliodor предусмотрен монтаж дверного доводчика. В зависимости от направления закрывания дверей доводчик Comfort Touch AL25 асимметричный устанавливается с правой или левой стороны попеременно с роликом верхним AL25 асимметричным. Вышеуказанные элементы вставить до упора в углубление верхнего горизонтального профиля Heliodor. Вкрутить шурупы M6x8 на концах доводчика.

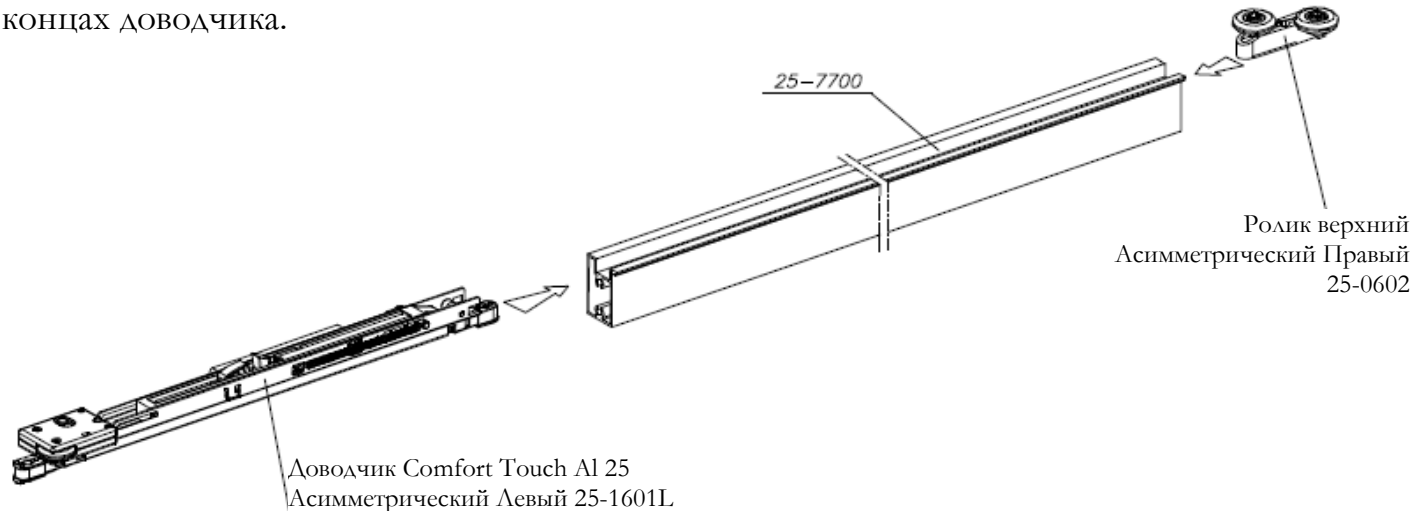

Рис. 7. Монтаж левого доводчика на горизонтальном верхнем профиле Heliodor

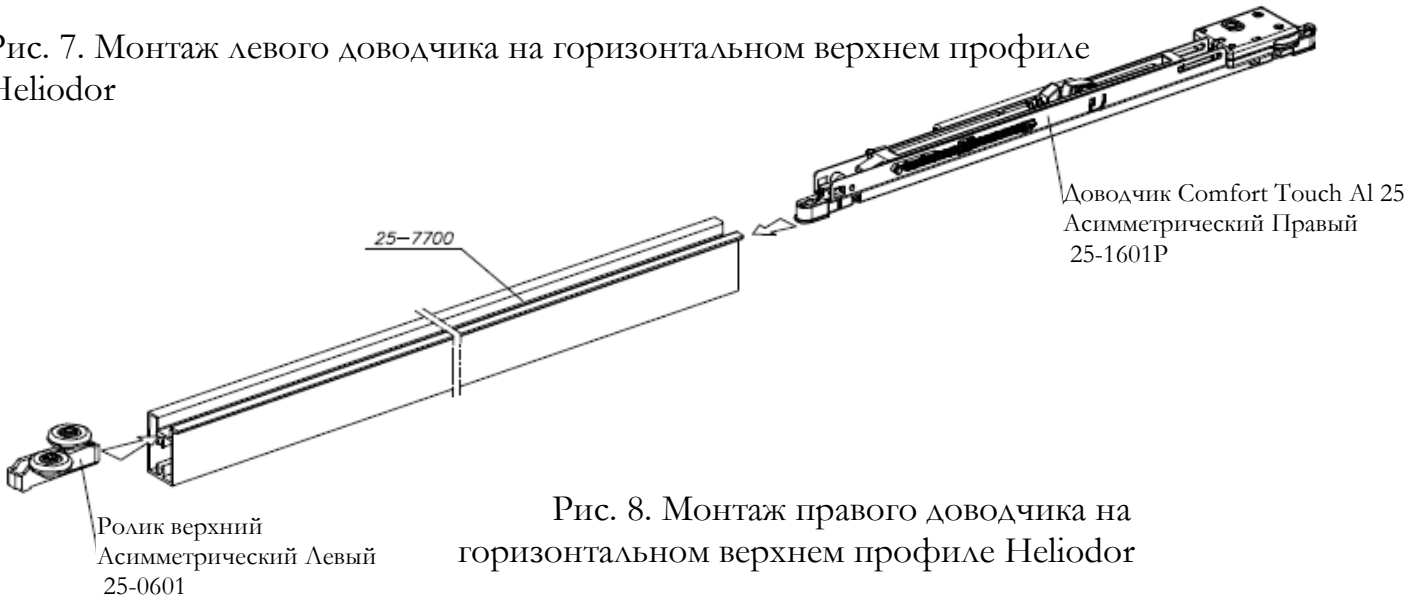

Рис. 8. Монтаж правого доводчика на горизонтальном верхнем профиле Heliodor

Вертикальные профиля Heliodor приложить и докрутить монтажными шурупами 59-0728 сквозь отверстия, которые были выполнены заранее при помощи прибора.

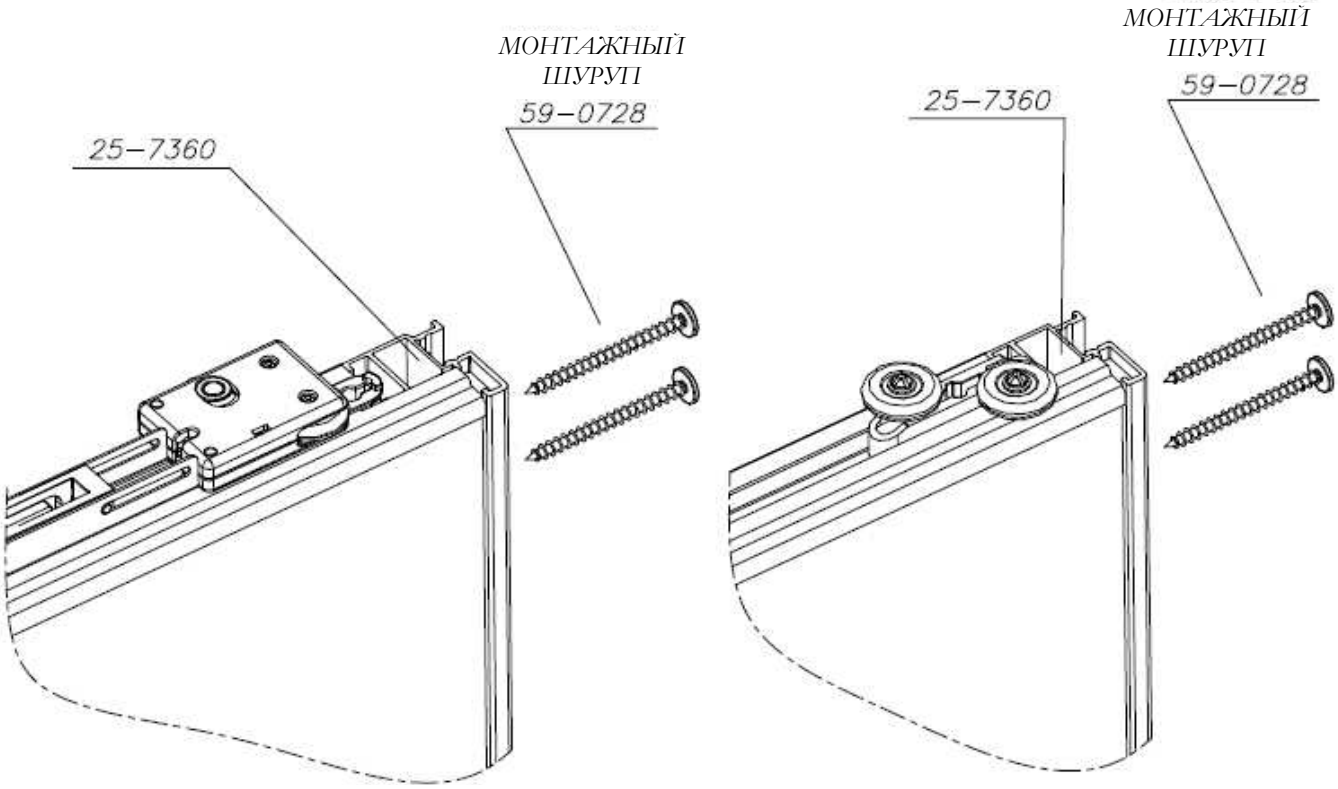

Рис. 9. Монтаж вертикальных профилей к горизонтальному профилю Heliodor

<u>В случае монтажа левого и правого Доводчика Comfort Touch на одних дверях, минимальная ширина дверей SDO=800 мм.</u>

<u>РЕКОМЕНДАЦИЯ</u>

Перед установкой нижних роликов 25-7500 рекомендуется в середине профиля горизонтального нижнего 25-7400 вырезать алюминиевые выступы по центру в половине его длины.
Выступы вырезаются на расстоянии ок.100 мм с помощью стального резца (рис.10). Такие действия выполняются с целью обеспечения места для возможной замены нижних роликов на уже смонтированных дверях с приклеиваемым наполнением.

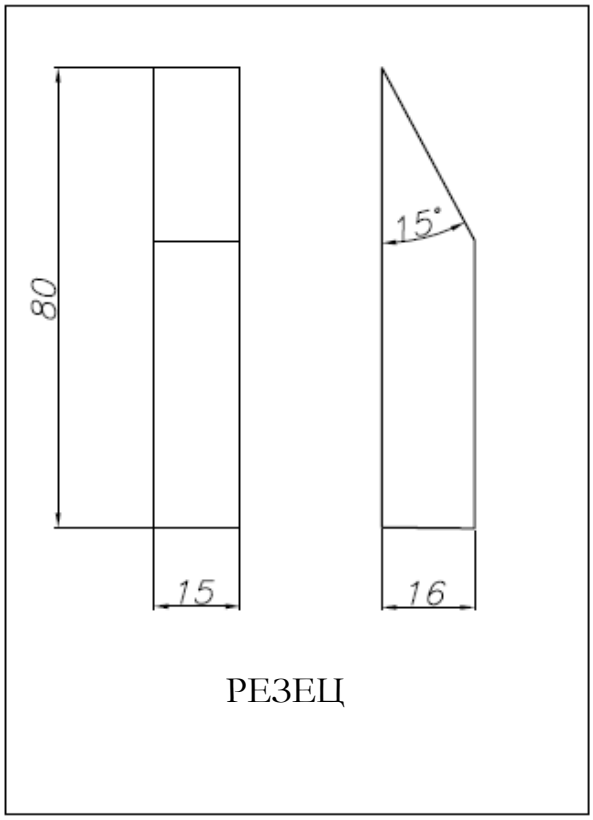

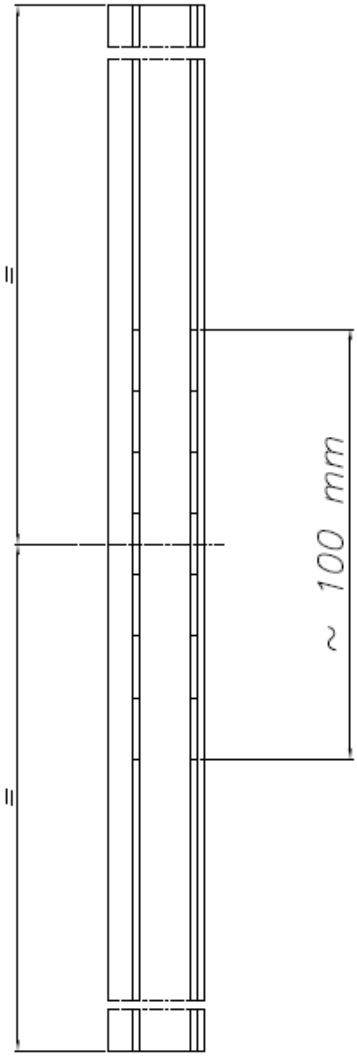

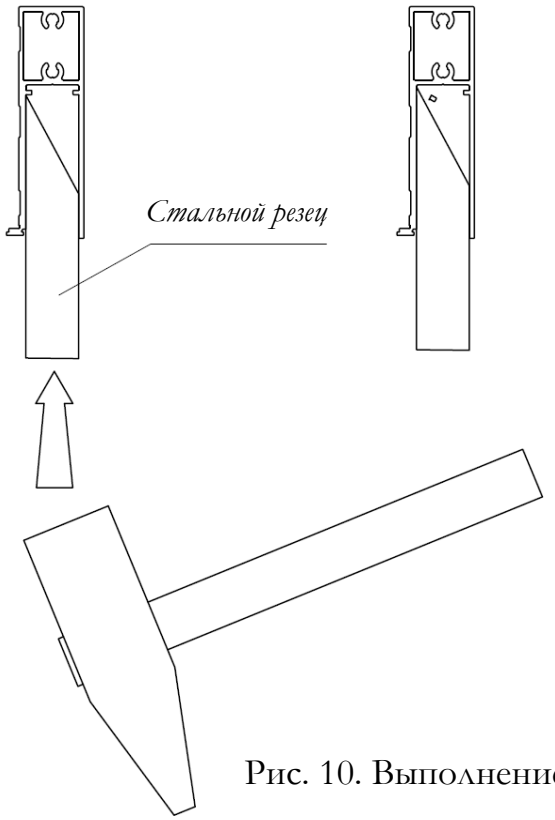

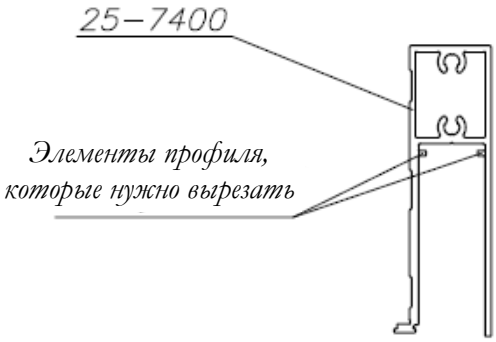

Рис. 10. Выполнение выступов под демонтаж нижнего ролика

Нижний ролик Heliodor 25-7500 нужно вставить в нижний горизонтальный профиль до упора с обеих сторон. Вертикальные профиля докрутить шурупами 59-0728.

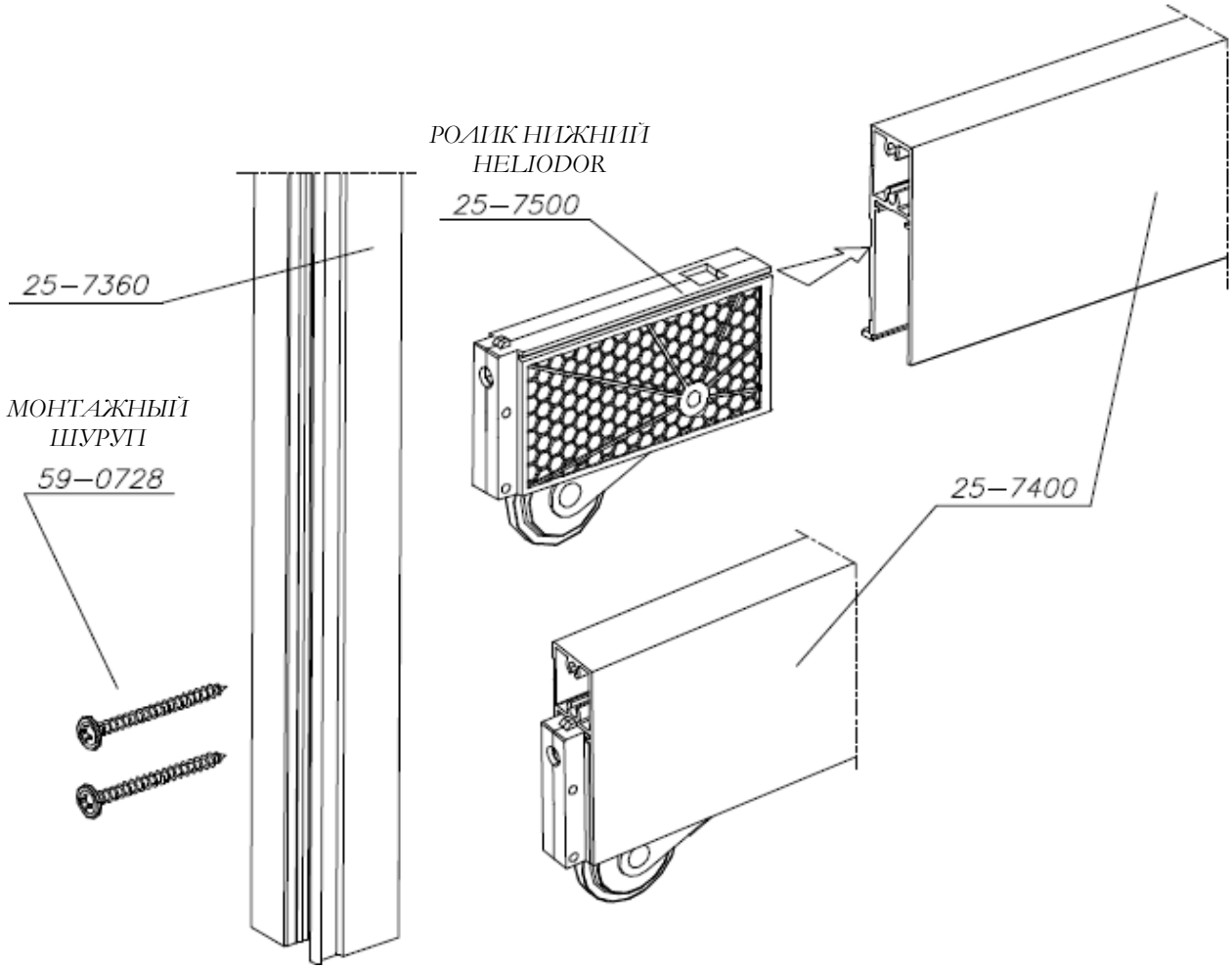

Рис. 11. Монтаж нижнего ролика Heliodor и горизонтального нижнего профиля

5. Монтаж дверей Heliodor с приклеенным стеклом

Для монтажа дверей Heliodor с приклеенным стеклом 4 мм нужно использовать следующие элементы:

Профиль вертикальный для приклеивания наполнений 25-7360
Профиль горизонт. верхний 25-7700, Профиль горизонт. нижний 25-7400,
Профиль соединительный для приклеивания наполнений 25-7711
Планка лицевая горизонтальная 25-7440

На краях стекла нужно сделать фаску согласно Рис. 12.

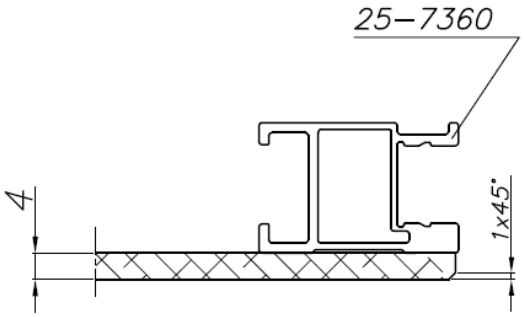

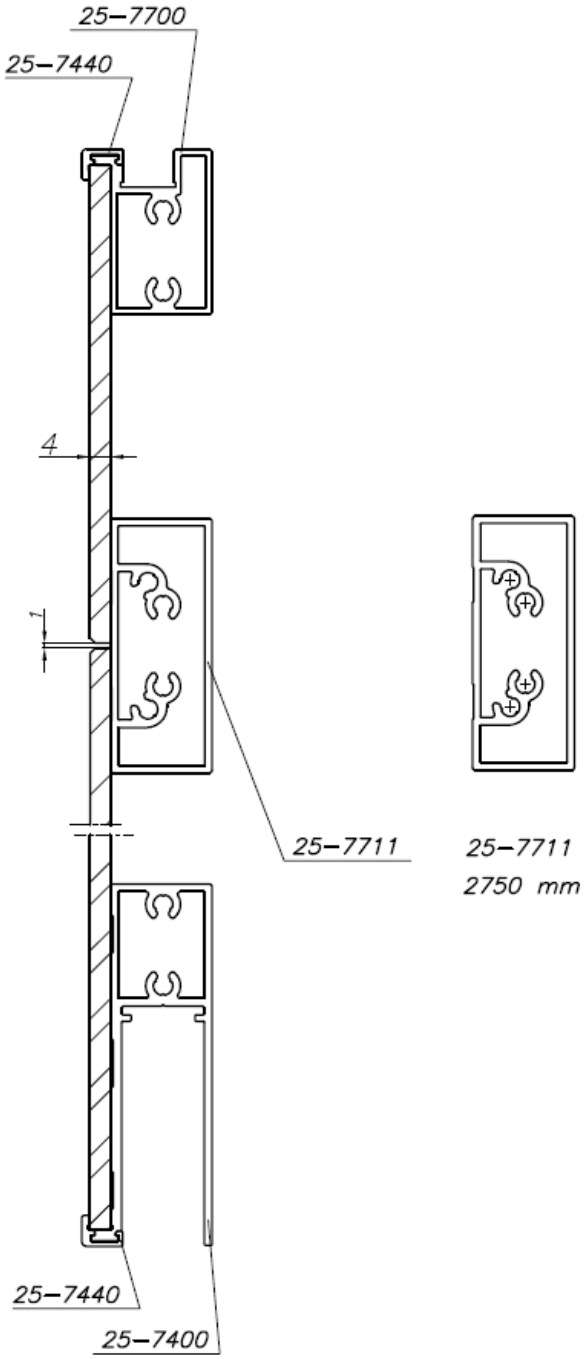

Рис. 12. Раскрой дверей Heliodor с приклеенным стеклом

Для сверления отверстий под монтаж Соединительного профиля для приклеивания наполнений 25-7711 следует использовать Комплект приборов для дверей с приклеенным наполнением 60-0259.
В комплект входят 3 прибора для сверления под монтаж Профиля 25-7711 к
Вертикальному профилю Heliodor для приклеивания наполнений 25-7360 (Рис. 13a)
Нижнему горизонтальному профилю Heliodor 25-7400 (Рис.13b)
Верхнему горизонтальному профилю Heliodor 25-7700 (Рис.13c)
Для сверления отверстий нужно использовать сверло двухступенчатое Ø8/4 мм 60-0250-1

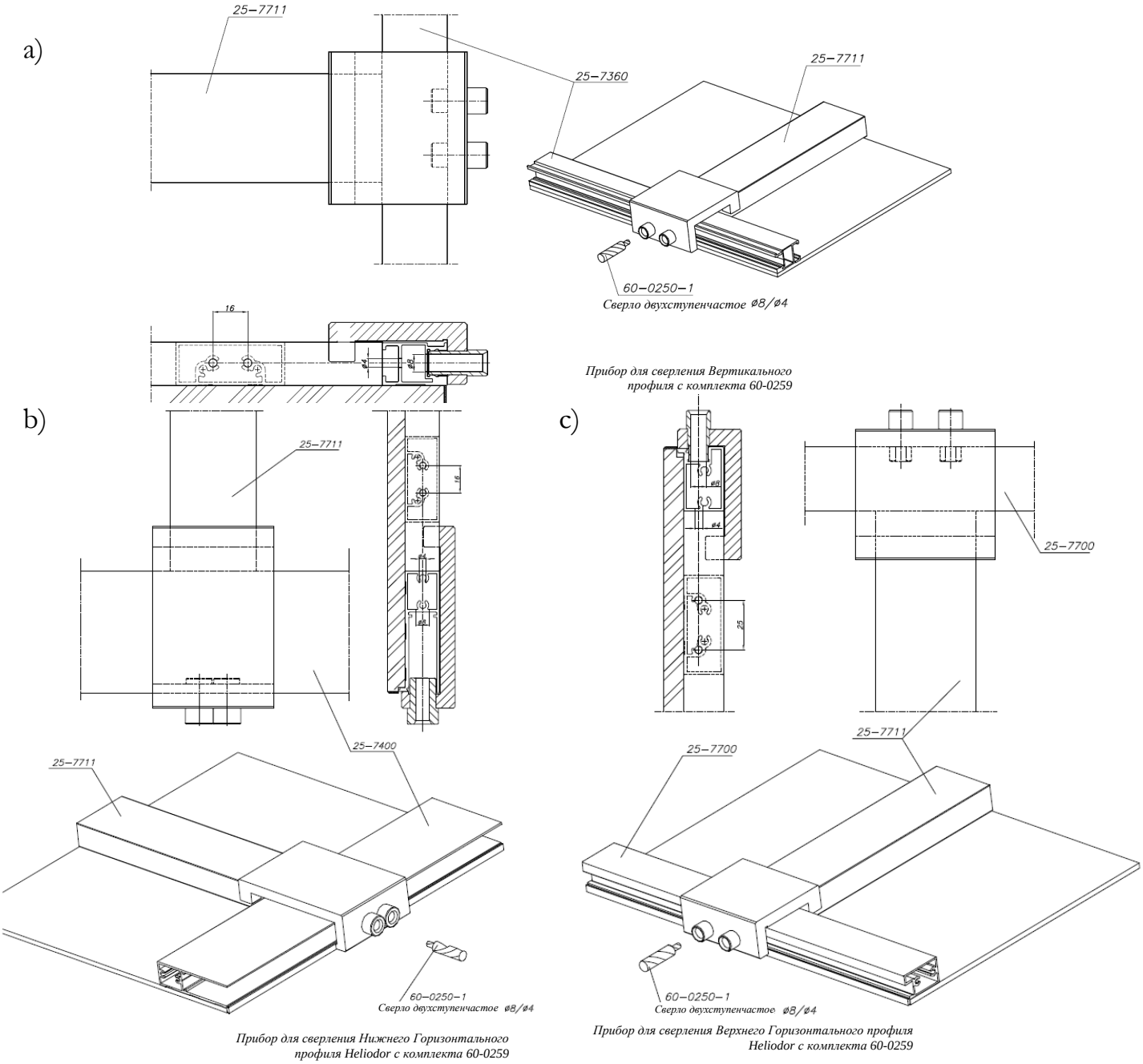

Рис. 13. Использование Комплекта приборов для дверей с приклеенным наполнением Heliodor 60-0259

К дверям с профилями Heliodor допускается приклеивание цельного стекла или отдельных деталей стекла. В месте соединения нужно использовать соединительный профиль для приклеивания наполнений 25-7711. Для укрепления дверей с цельным стеклом нужно использовать профиль соединительный для приклеивания наполнений 25-7711 по вертикали.
Для приклеивания рекомендуется использовать силиконовый клей для зеркал LAKMA.

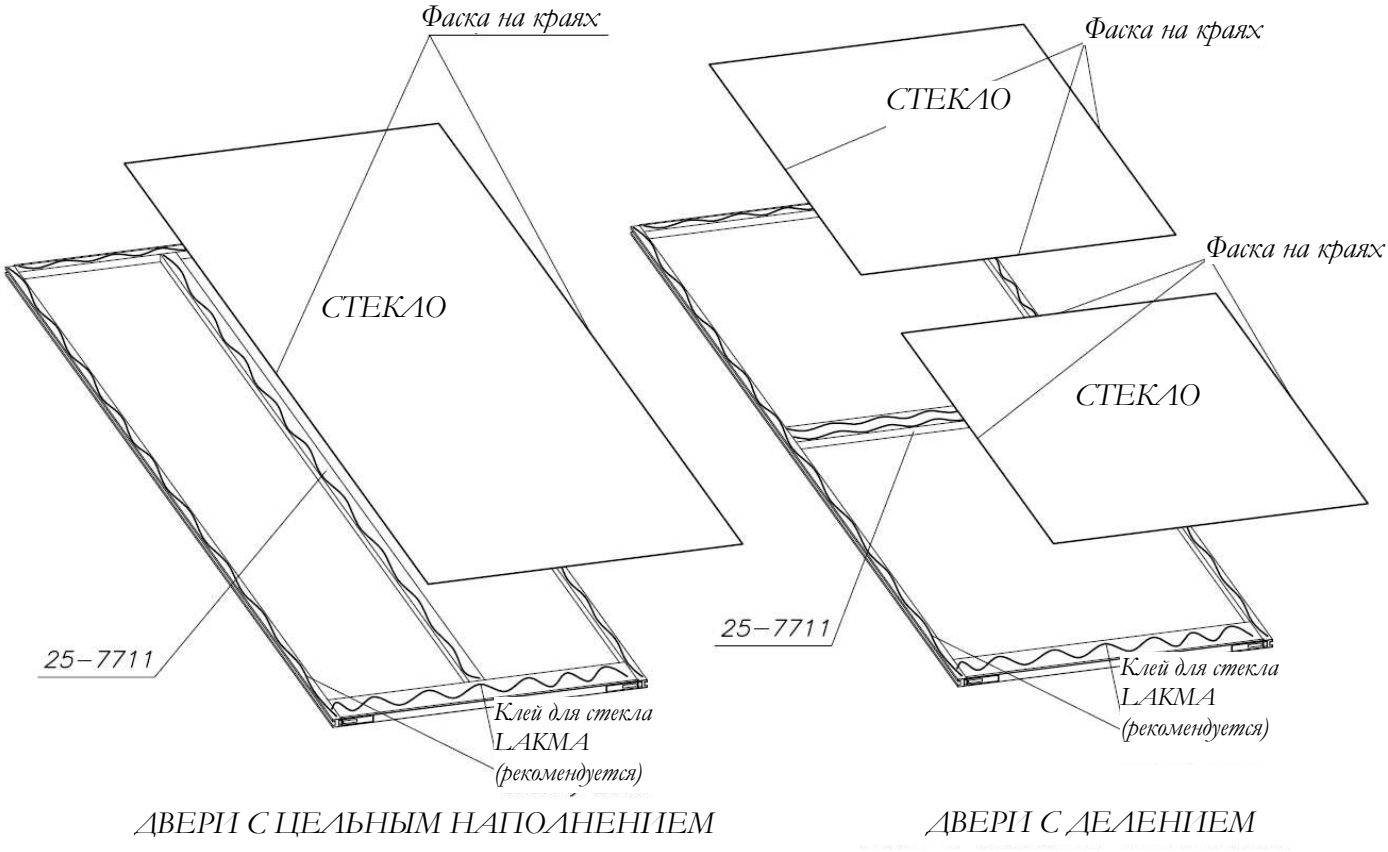

Рис. 14. Схема приклеивания стекла к дверям Heliodor

К задней стороне стекла нужно приклеить защитную пленку (согласно рис. 15), сохраняя поля в местах стыка клея с алюминиевым профилем.

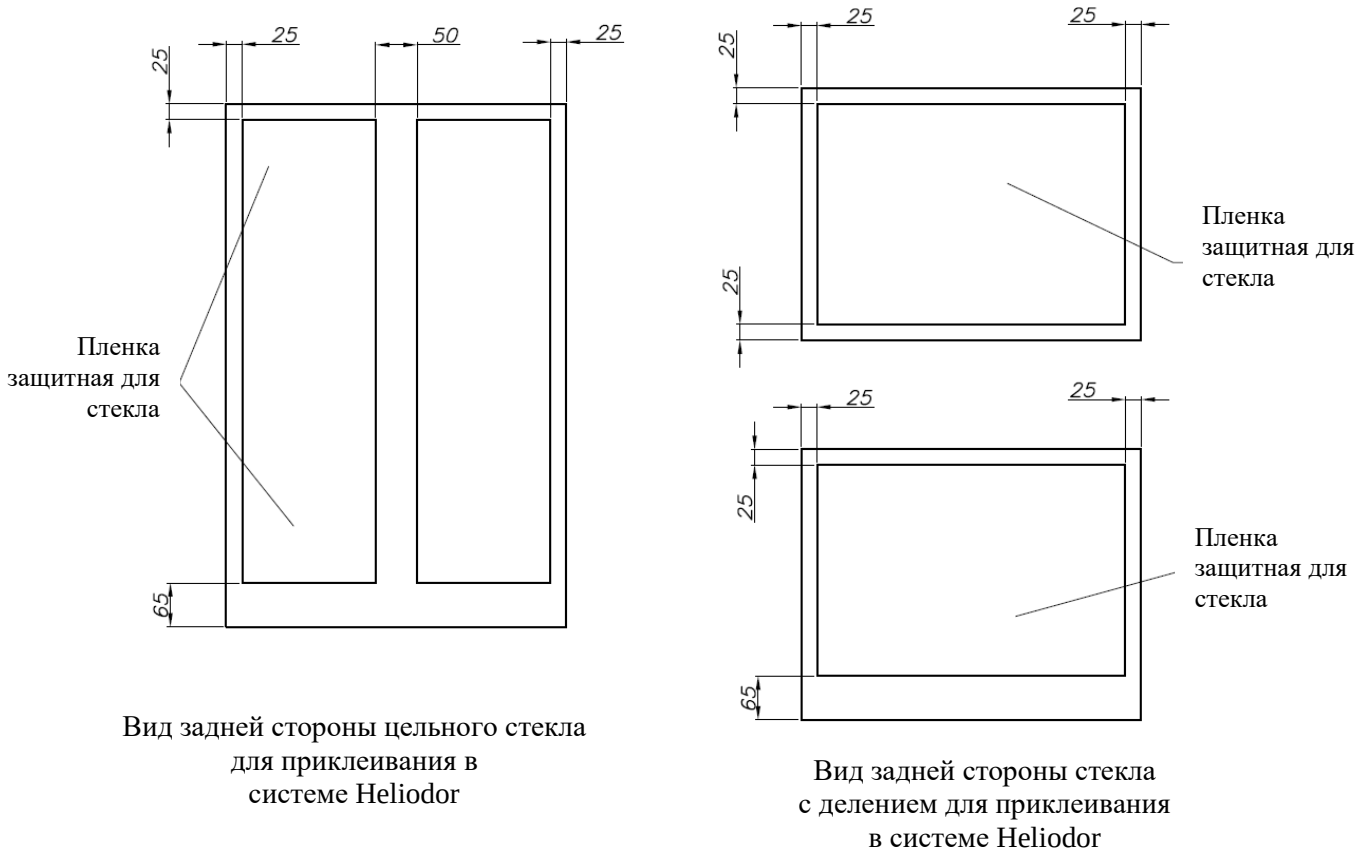

Рис. 15. Схема приклеивания защитной пленки к стеклу

7.Монтаж и регулировка дверей Heliodor

Двери сначала нужно вставить в верхнюю рельсу, а затем опустить на нижнюю рельсу (рис. 16).

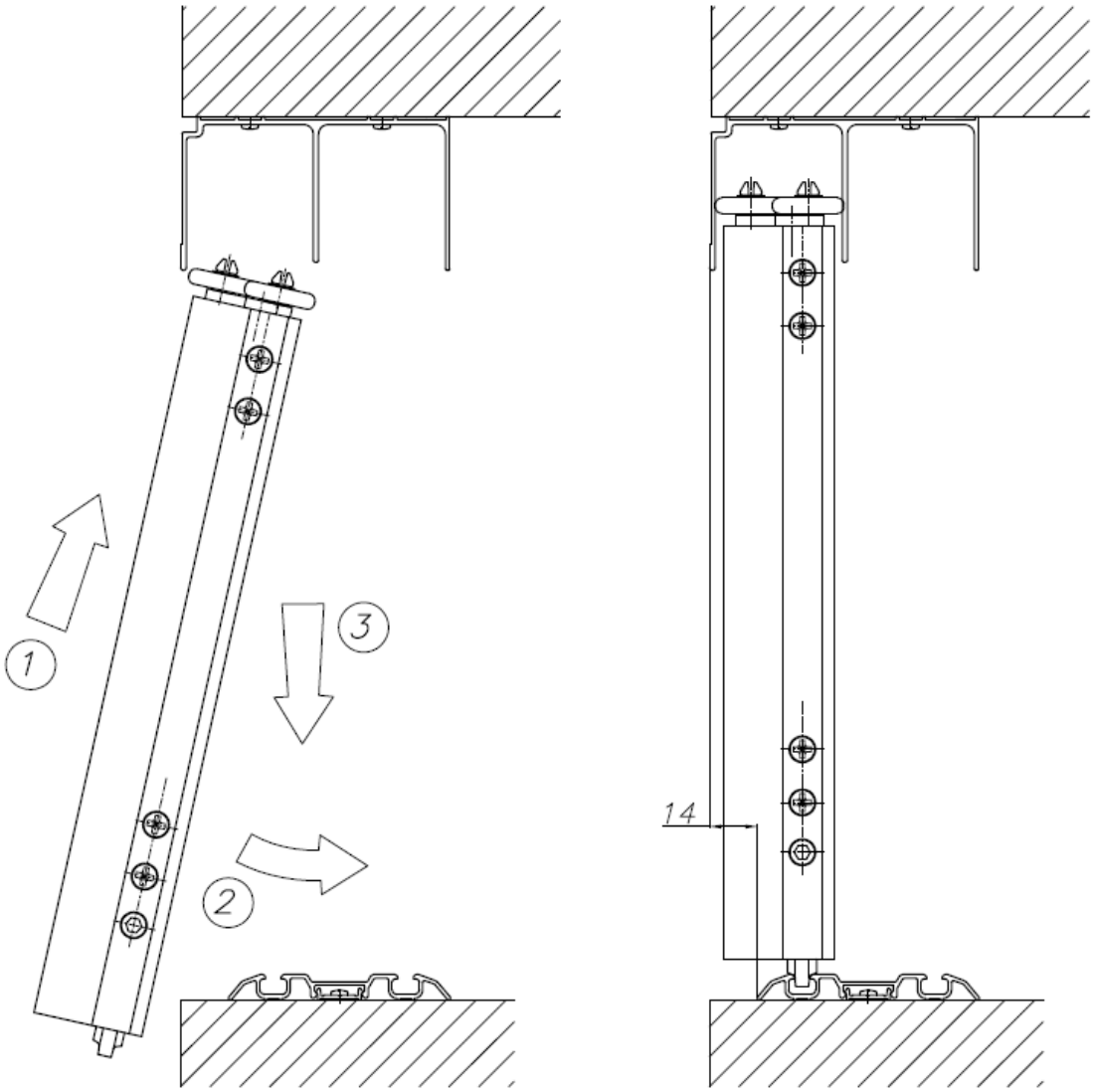

Рис. 16. Монтаж дверей Heliodor в верхней и нижней рельсе

Нижняя рельса устанавливается на 14 см дальше от передней части верхней рельсы. В случае неровности проема двери нужно отрегулировать. Ролик нижний Heliodor имеет возможность регулировки при помощи шестигранного ключа 5 мм (рис. 17).

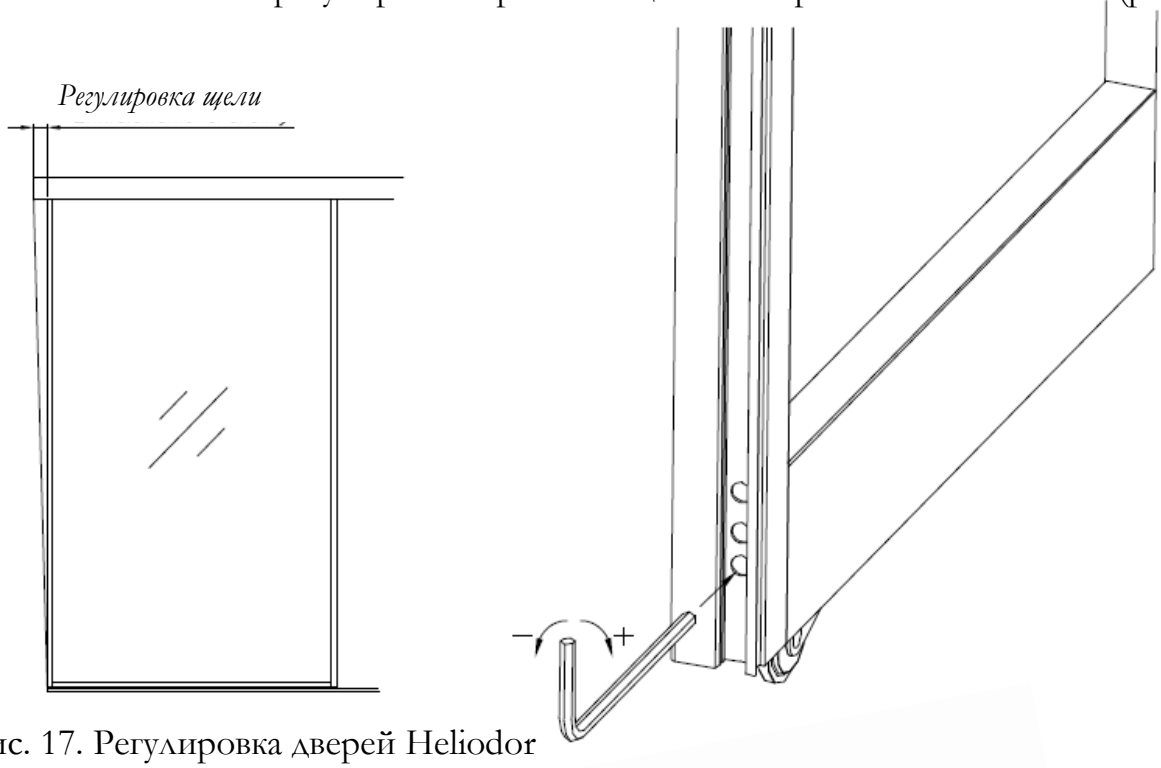

Рис. 17. Регулировка дверей Heliodor

Для правильной работы доводчика нужно использовать Держатель 59-1690, который устанавливается в верхней рельсе на расстоянии 188 мм от края застройки (рис. 18).

Рис. 18. Монтаж Держателя Доводчика 59-1690 в верхней рельсе к дверям Heliodor.

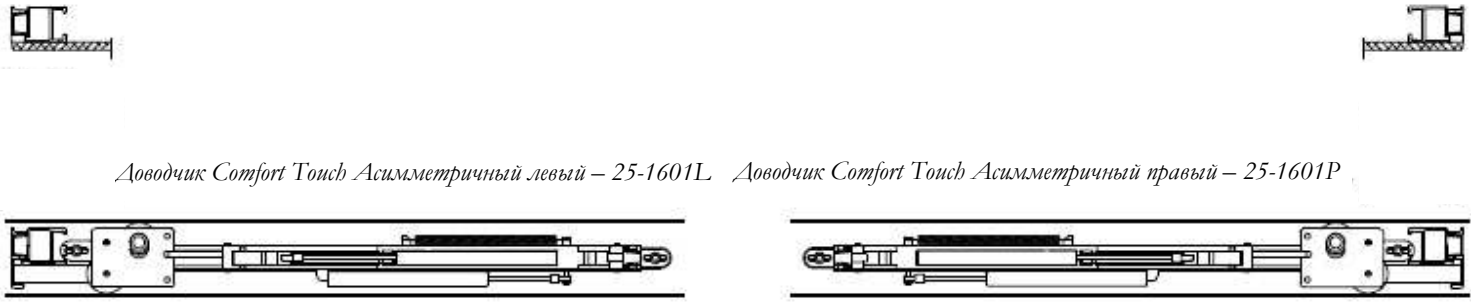

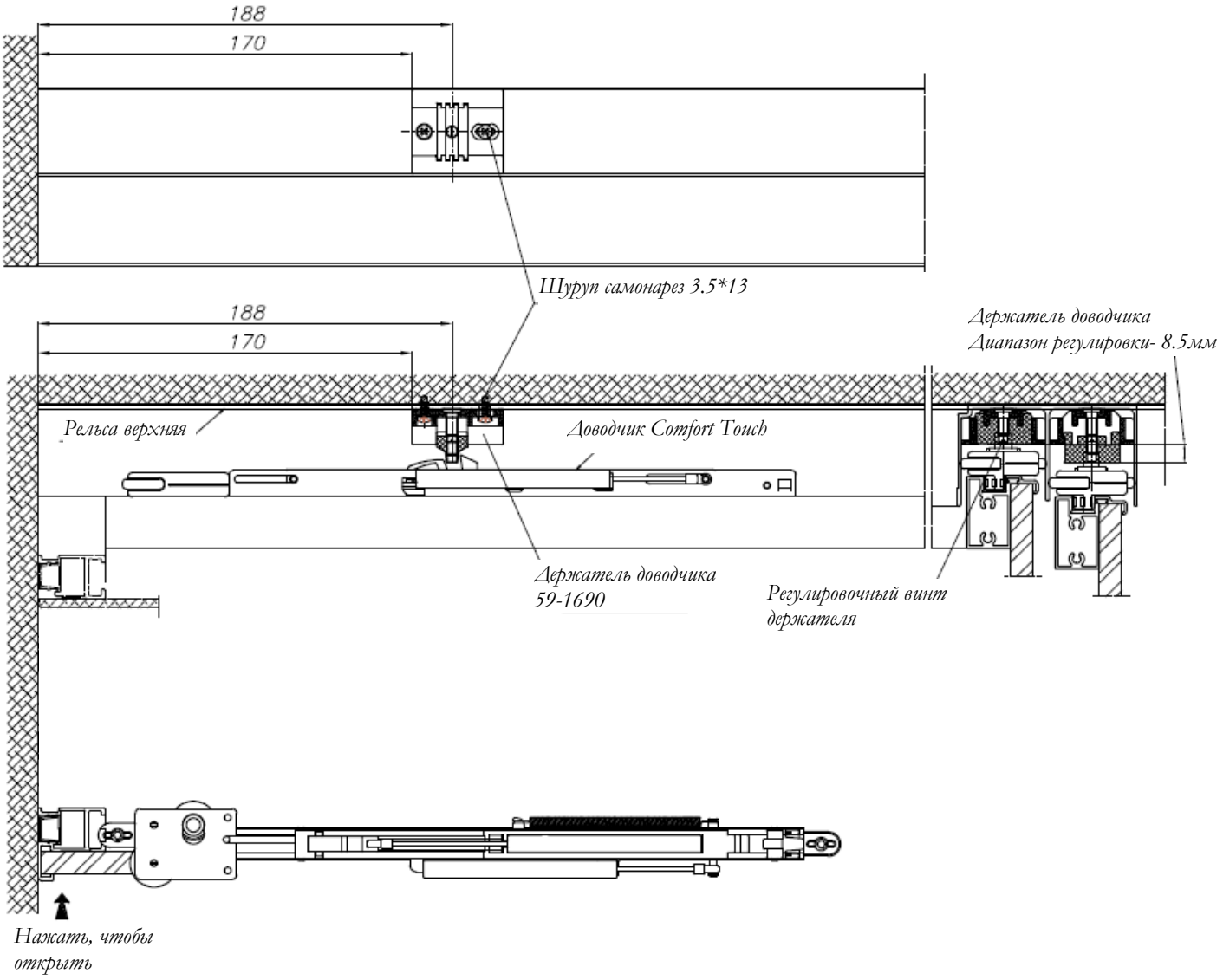

Рис. 19. Схема работы Доводчика Comfort Touch AL25 25-1601L/P для системы дверей Heliodor

Правильная работа Доводчика Comfort Touch AL25 возможна при максимальном наклоне пола 1% от ширины застройки (рис. 20).
Например:
Ширина застройки SO=1000 мм, максимальный наклон пола 10 мм.

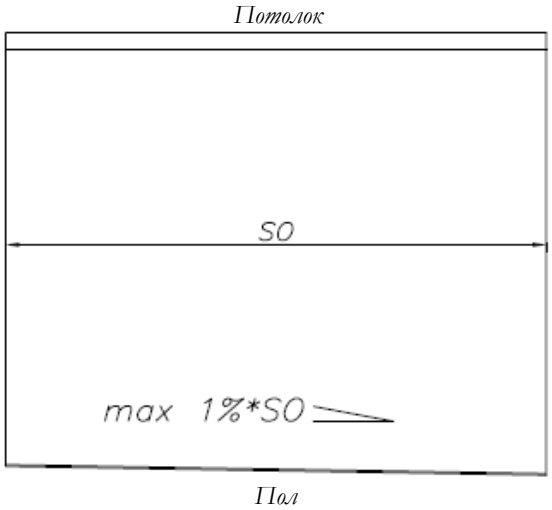

Рис. 20. Максимальный наклон пола для правильной работы Доводчика Comfort Touch

После регулировки дверей установить в вертикальных профилях Маскировку боковую Heliodor 25-7800.
Щелчок свидетельствует об успешной установке маскировки.

Рис. 21. Монтаж Боковой Маскировки Heliodor 25-7800

Вместо боковой Маскировки Heliodor 25-7800 допускается использование Прокладки Маскировочной 27-0810 (рис. 22).

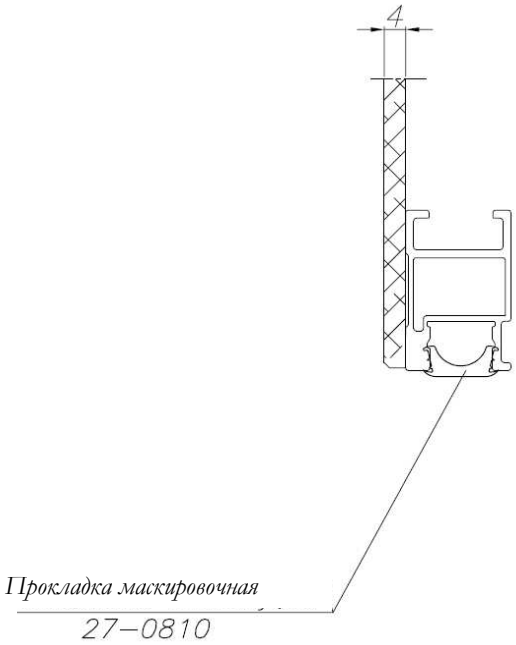

Рис. 22. Монтаж Прокладки маскировочной 27-0810 в вертикальных профилях Heliodor

Допускается монтаж буферных лент 10-0961 и 10-0964 и защелок

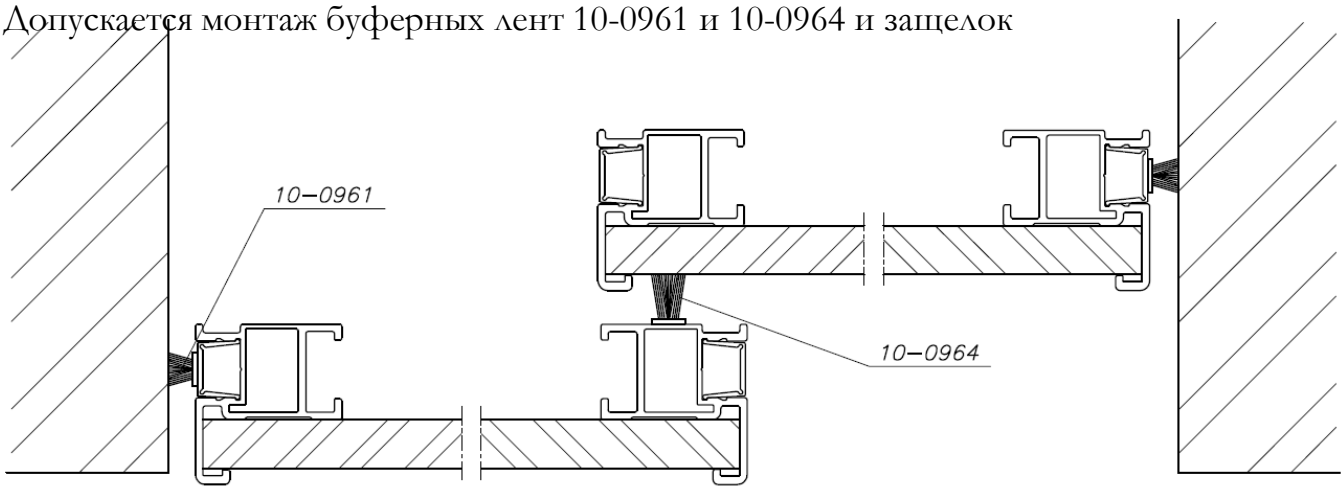

Рис. 23. Монтаж буферных лент в дверях Heliodor

ВНИМАНИЕ:

Чтобы избежать трения вертикального профиля о верхнюю рельсу, а также для правильного монтажа верхних и нижних роликов, необходимо следовать советам, указанным в этой инструкции. Особое внимание нужно обратить на соблюдение следующих рекомендаций:

1. Длина верхней и нижней рельс, доставляемых клиенту, должна превышать ширину застраиваемого проема приблизительно на 50 мм. Подгонка рельс происходит на месте монтажа после предварительной проверки размеров проема.
2. Допустимые отклонения размеров некоторых элементов для дверей с однородным наполнением:
   - горизонтальные профили +1мм,
   - вертикальные профили –1мм,
   - наполнение дверей (плита, стекло) –1мм.
3. В качестве наполнения применяются материалы соответственной толщины:
   - 10±0.5 мм – для древовидных материалов,
   - 4+0.7 мм – для зеркала/стекла.
4. Длина буферных лент, доставляемых клиенту, должна превышать длину вертикального профиля приблизительно на 50 мм. Для обезжиривания поверхности вертикального профиля перед наклеиванием буферной ленты рекомендуется использование технического спирта или бензина.
5. Порезка горизонтальных профилей осуществляется согласно рисункам на стр.1.
6. **Размеры ширины дверей составляют:**
   - максимально для наполнения из плиты – 1500 мм,
   - максимально для наполнения из зеркала (стекла) – 1500 мм.
   - минимально для всех наполнений – 550 мм,
   - минимально при монтаже 2 доводчиков Comfort Touch – 800 мм.

7. Во время монтажа вертикальных профилей нужно следить за тем, чтобы горизонтальный профиль не деформировал концы вертикальных профилей. Профили должны аккуратно соприкасаться на углах дверей.
8. Для чистки или мытья профилей и рельс не рекомендуется применять абразивные и едкие вещества, а также растворители для красок и лаков. Рекомендуется использовать средства для чистки окрашенных поверхностей или средства для мытья посуды.
9. Материалы, используемые для застройки, должны соответствовать общим нормам безопасности и гигиены.
10. Монтаж застройки должен осуществляться с учетом существующего законодательства, а также с соблюдением правил техники безопасности и противопожарной безопасности.

Применение вышеуказанных инструкций поможет избежать неполадок и ускорит процесс монтажа.

Komandor S.A. не несет ответственности за всевозможные повреждения и дефекты системы, потерю имущества, травмы людей и животных, вызванных неправильным выполнением рекомендаций «ИНСТРУКЦИИ МОНТАЖА СИСТЕМЫ» или использованием элементов, не соответствующих спецификации. Материалы, которые применяются как наполнение (плита или стекло), должны иметь необходимые сертификаты и гарантию качества от производителя. Komandor S.A. не несет ответственности за деформацию профилей, вызванную использованием плит плохого качества (несоответственная влажность, плохое хранение).

ИЗМЕНЕНИЯ В ИНСТРУКЦИИ МОНТАЖА

1. Вер. 2 от 14.06.2016г., ст. 11 – добавился абзац «Для сверления отверстий под монтаж …».

   Версия 3 от 09.10.2017 г. – главная особенность: отмена возможности установки дверей с приклеиваемой плитой

2. Вер.3, стр.2 – изменение рисунка.

3. Вер.3, стр.2 – изменение таблицы (удаление столбца с размерами для профиля горизонтального для плиты).

4. Вер.3, стр.6 – удаление примечания о цветовых решениях для горизонтальной лицевой планки.

5. Вер.3, стр.8 – изменение рисунка 9; добавление рекомендации.

6. Вер.3, стр.9 - добавление нового рисунка (смещение нумерации рисунков на 1 позицию и смещение дальнейшей последовательности монтажа на 1 страницу).

7. Вер.3, стр.10 - изменение рисунка 11.

8. Вер.3, после стр.14 - удаление раздела "Монтаж дверей Heliodor с приклеенной плитой 10 мм".